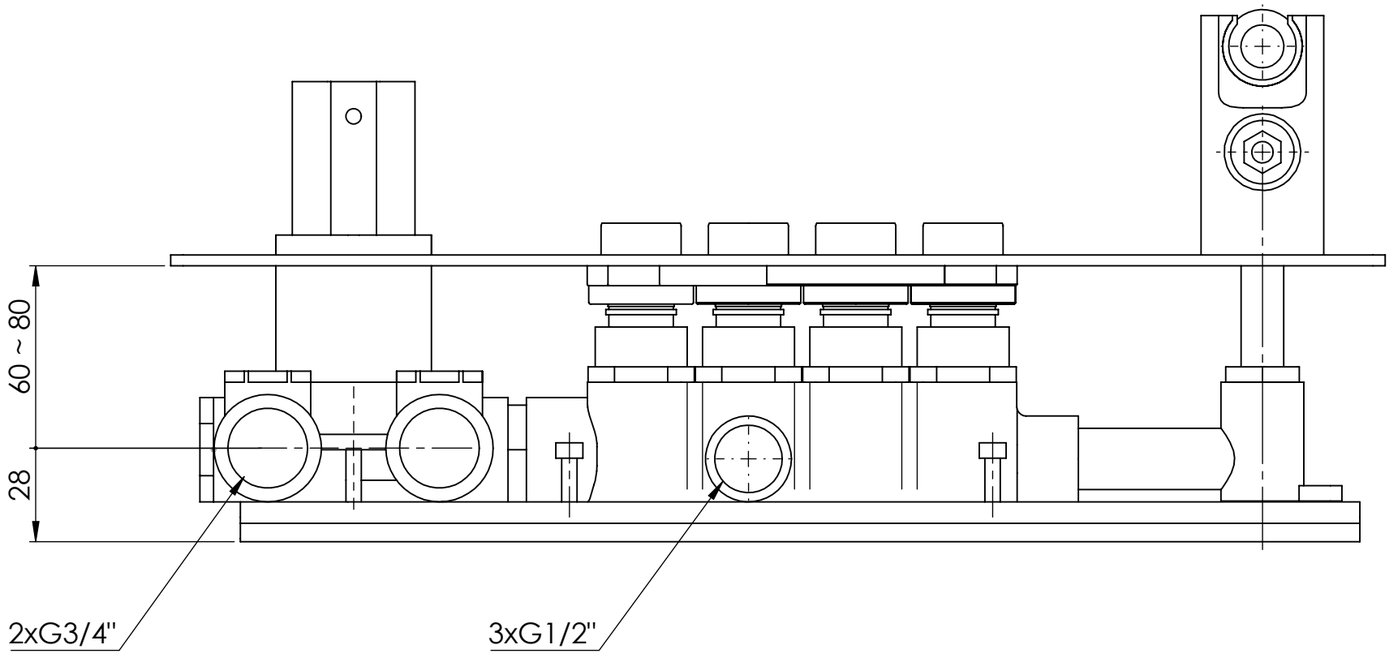

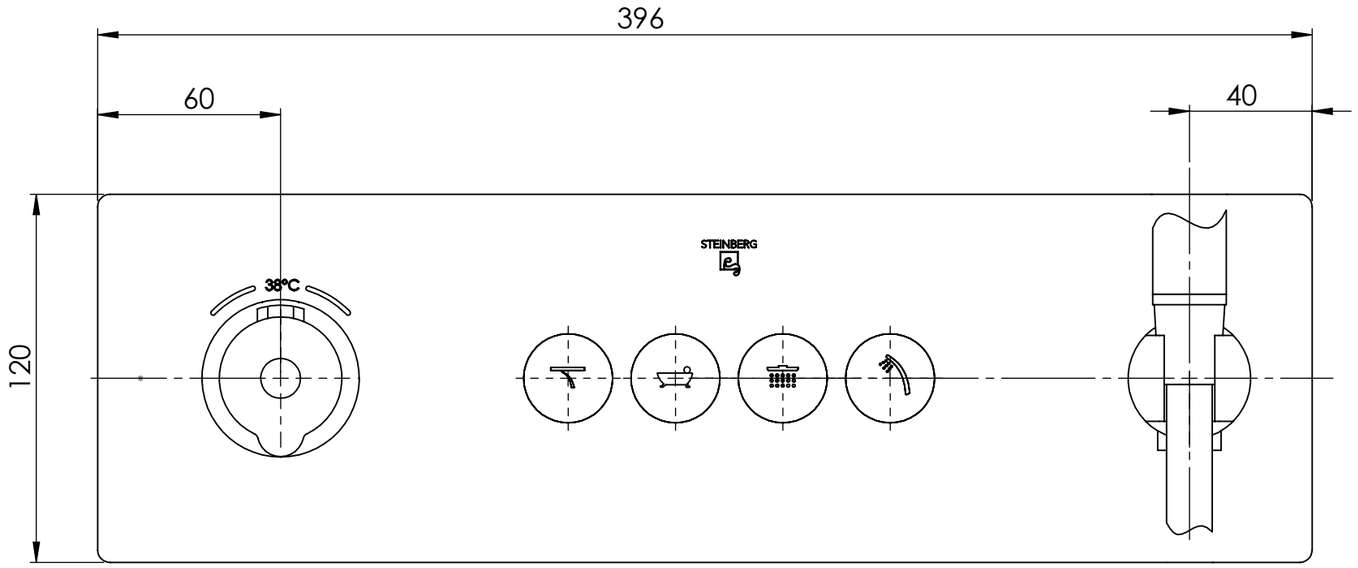

390 4242

STEINBERG