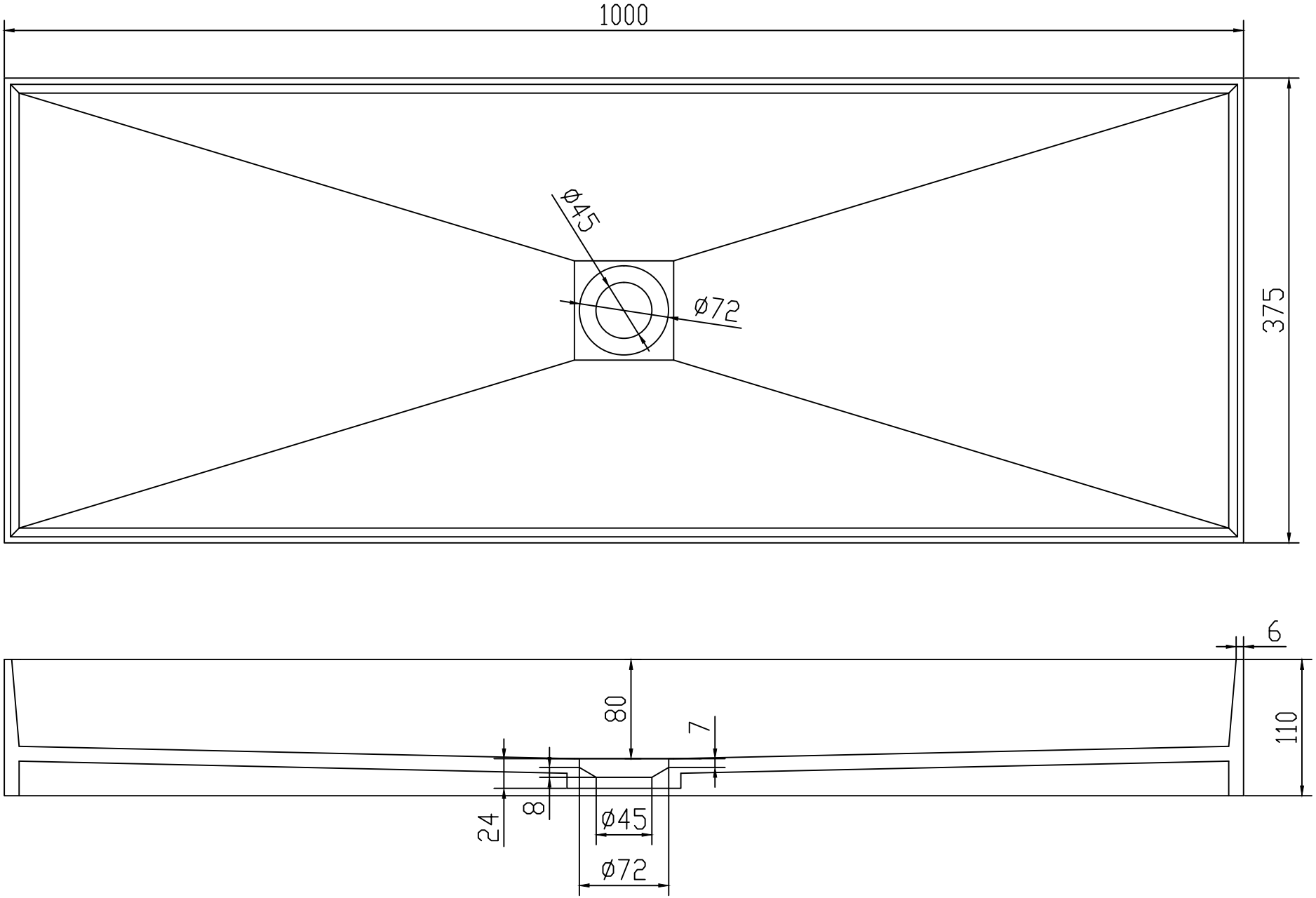
1000
375
ø45
ø72
6
110
80
7
8
24
ø45
ø72