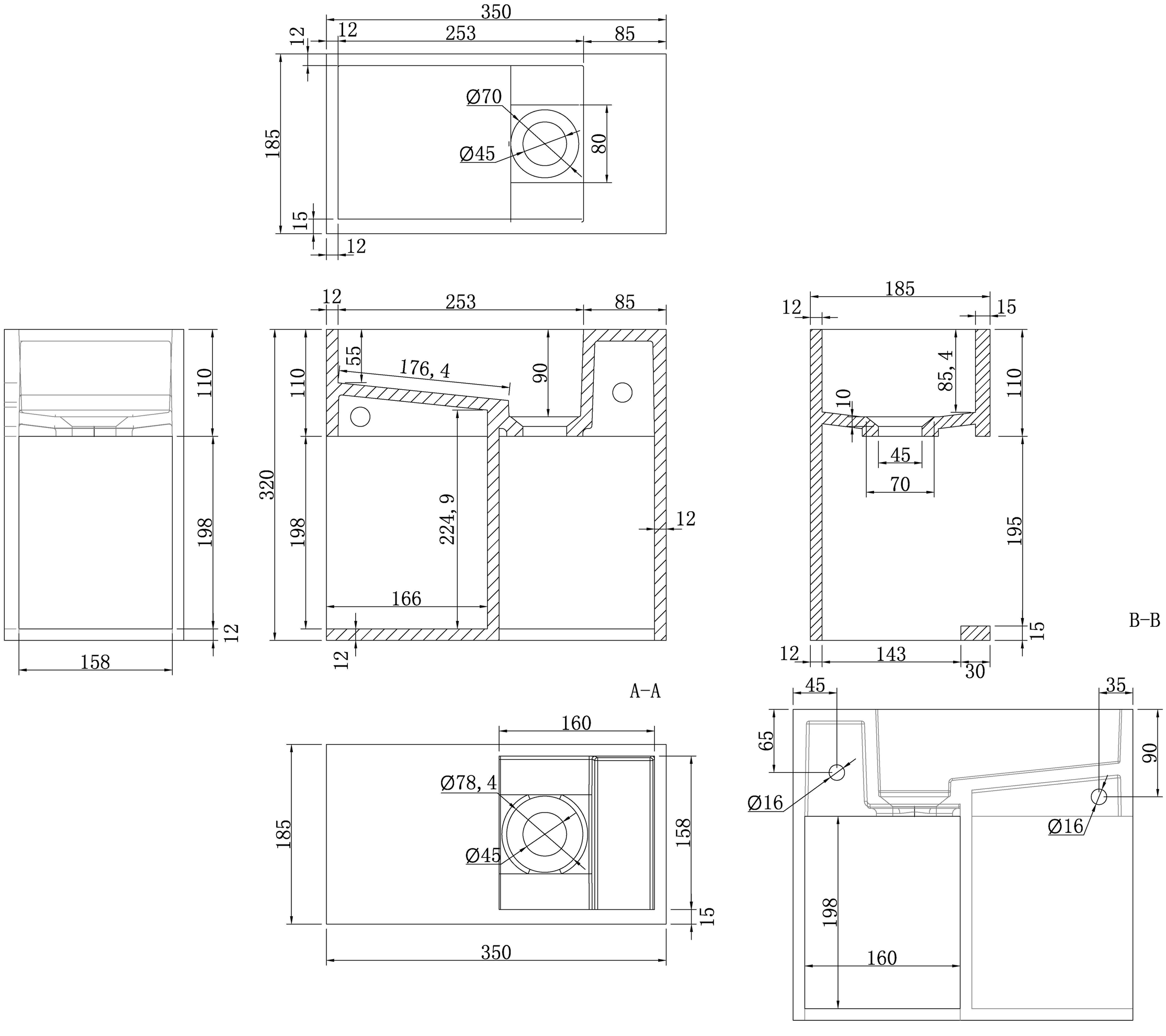
350
12
253
85
12
185
Ø70
Ø45
80
15
12
110
198
12
158
320
110
198
12
55
176, 4
90
224, 9
166
12
A-A
185
12
15
85, 4
10
110
45
70
195
15
12
143
30
B-B
160
Ø78, 4
Ø45
185
158
15
350
45
35
65
90
Ø16
Ø16
198
160
150
70
12, 5
5
45°
70
12, 5