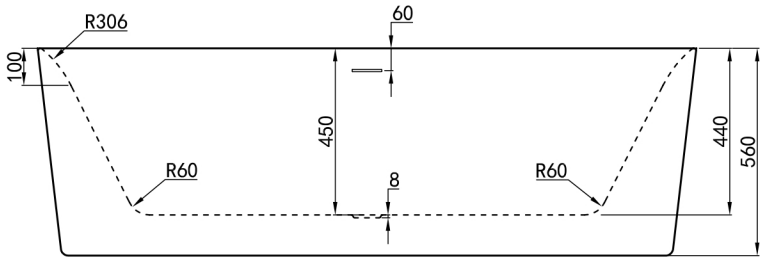
R306
60
100
450
440
560
R60
8
R60

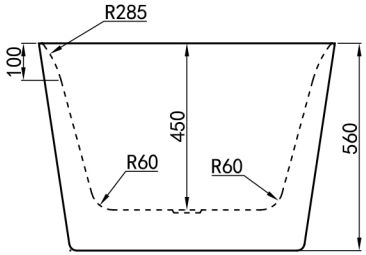
R285
100
450
560
R60
R60

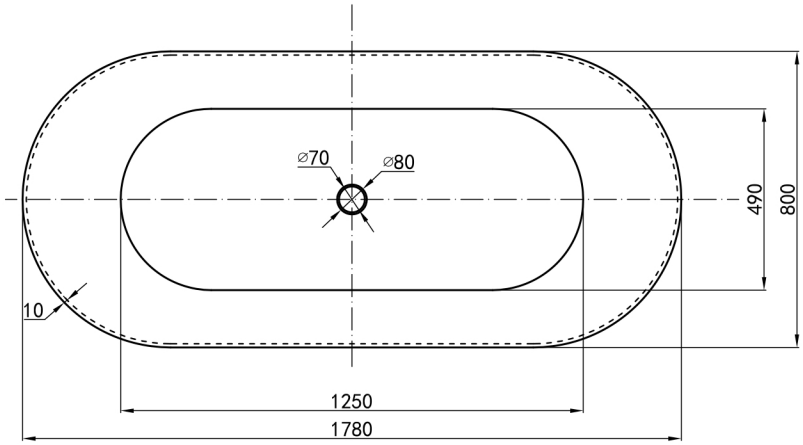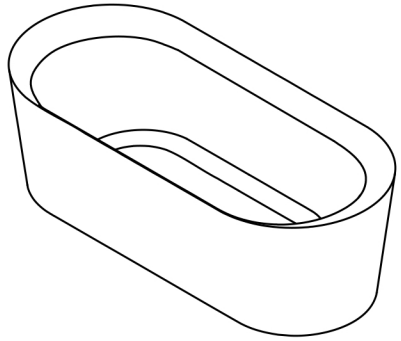
⌀70
⌀80
490
800
10
1250
1780